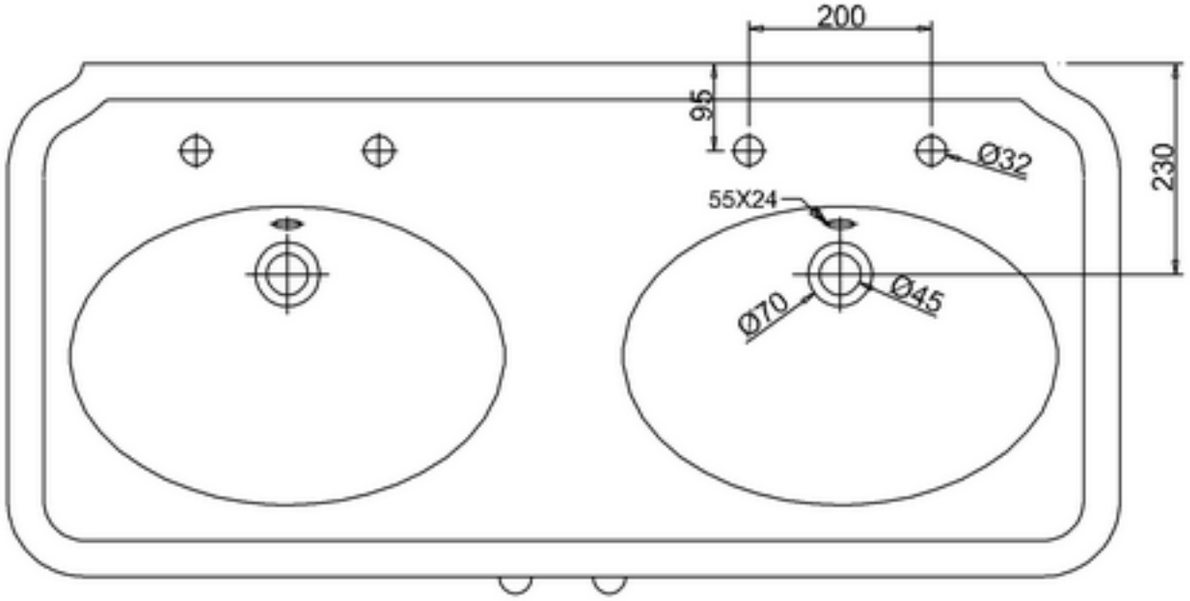
200
95
Ø32
230
55X24
Ø70
Ø45

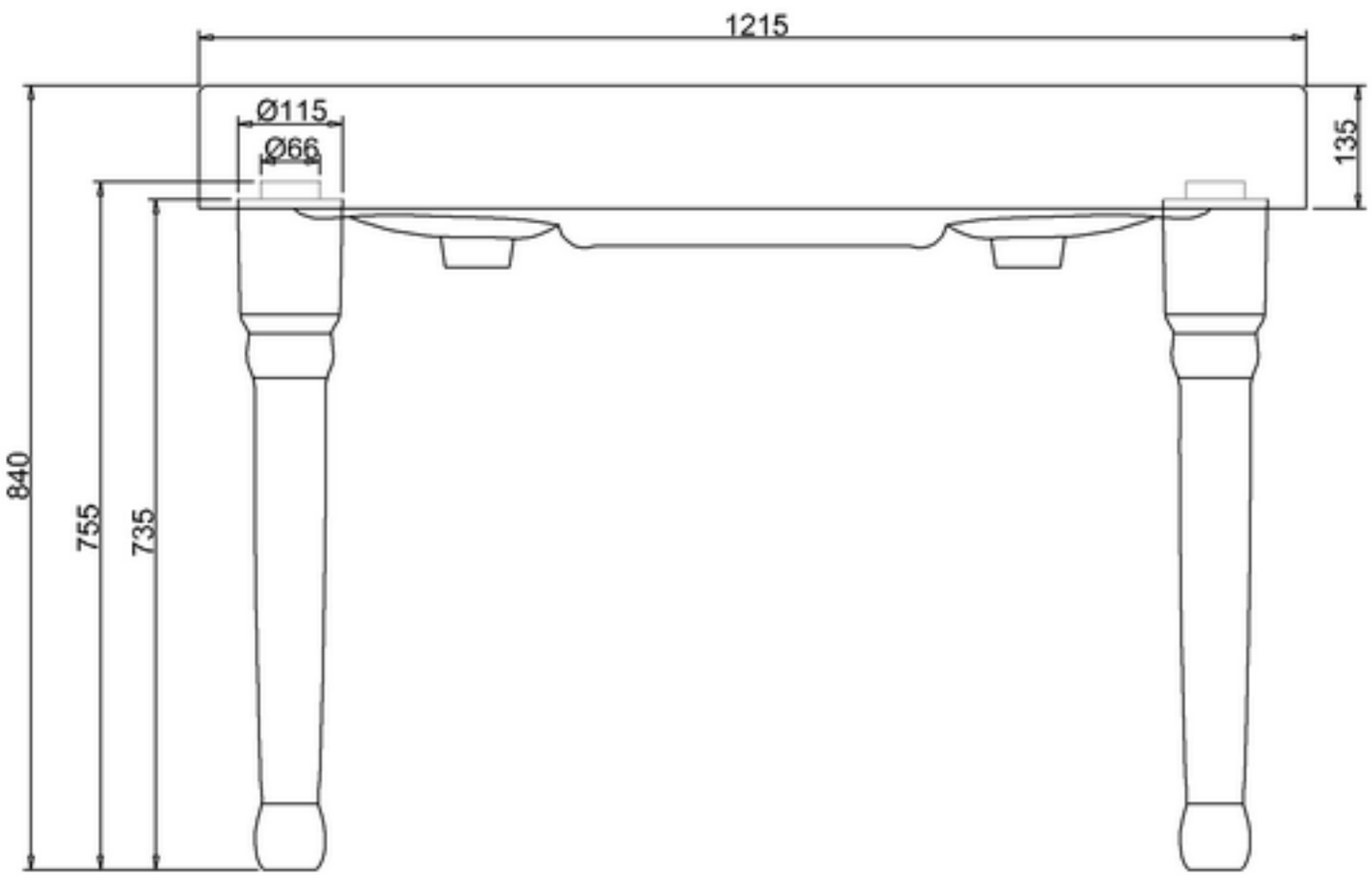
1215
Ø115
Ø66
135
840
755
735

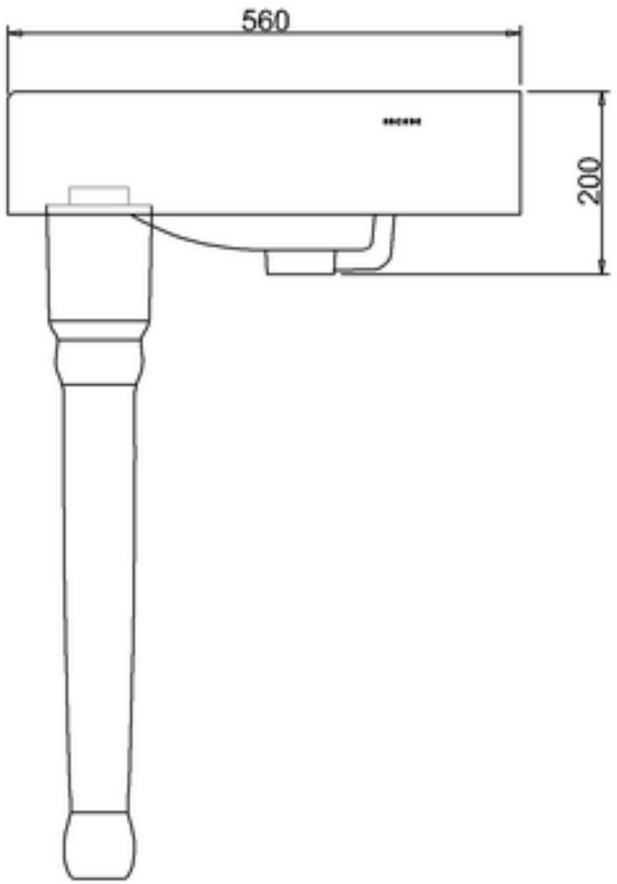
560
200