80
655

D
450

B-B

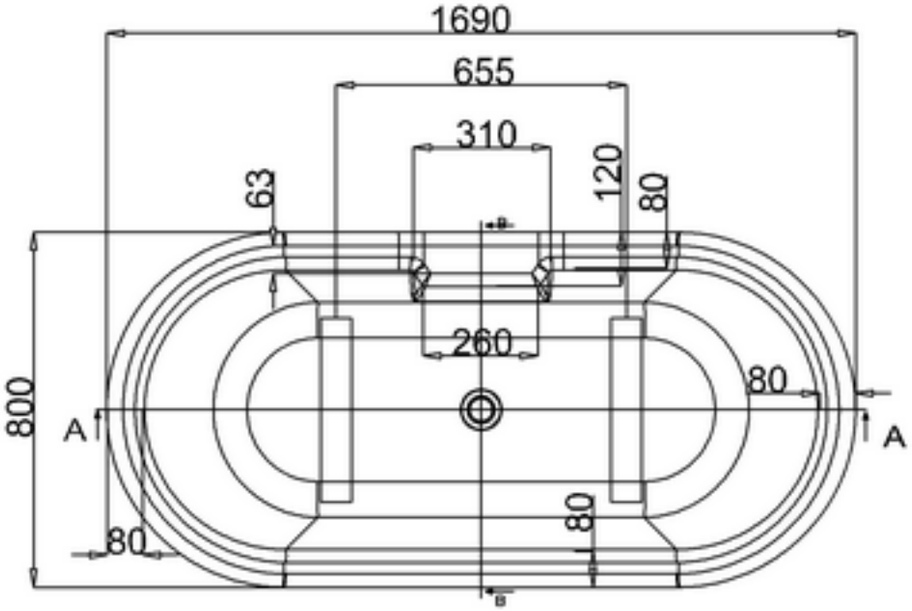
1690
655
310
63
120
80
260
80
800
A
A
80
80

35

C

63
63

D

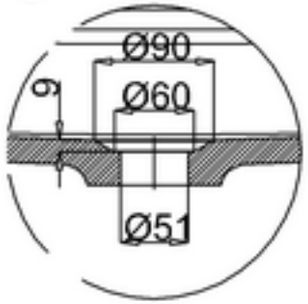
Ø90
9
Ø60
Ø51

E

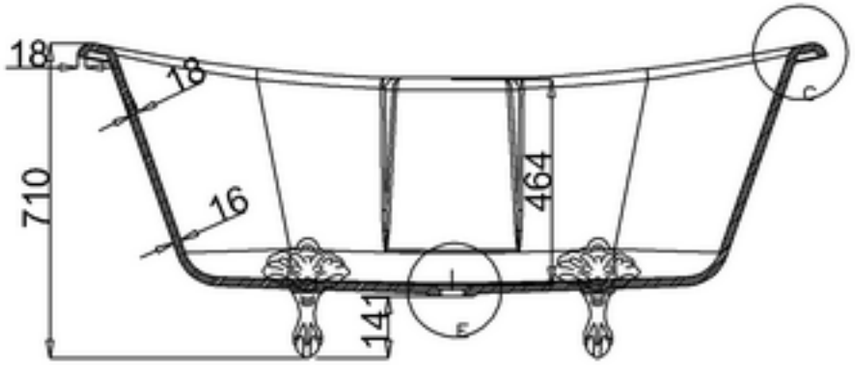
18
18
710
16
464
141

A-A