A-A

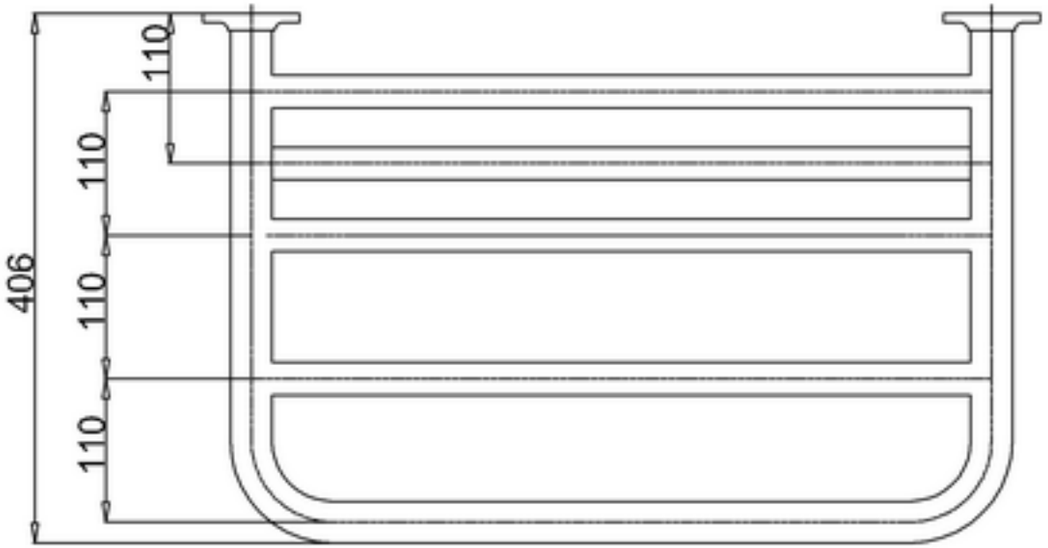
110
110
110
110
406

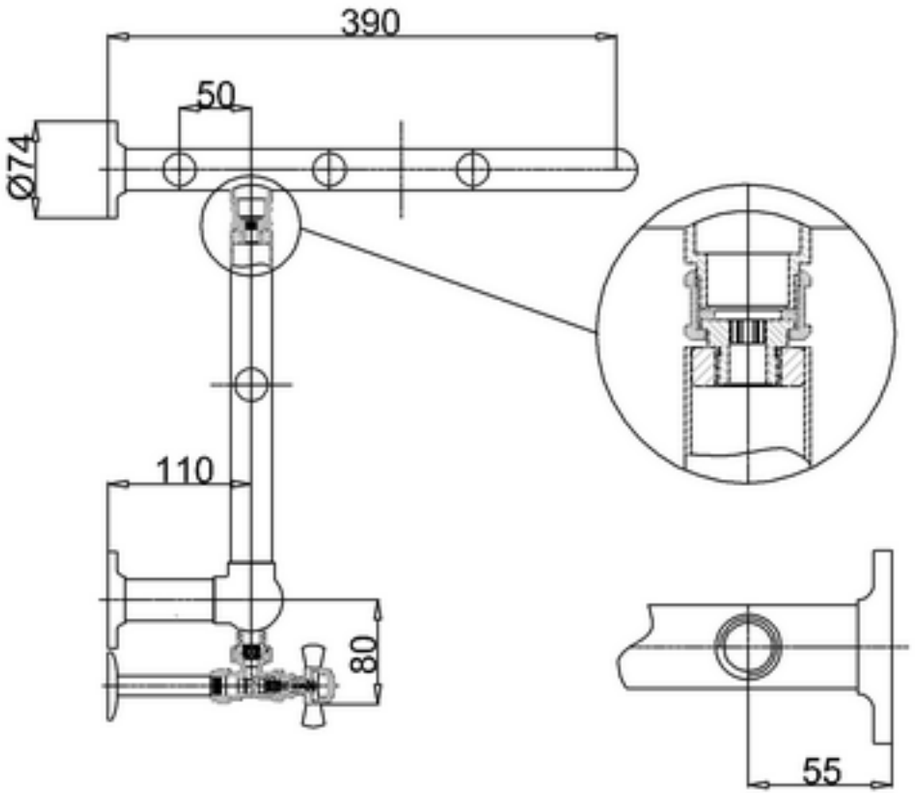
390
50
Ø74
110
80
55

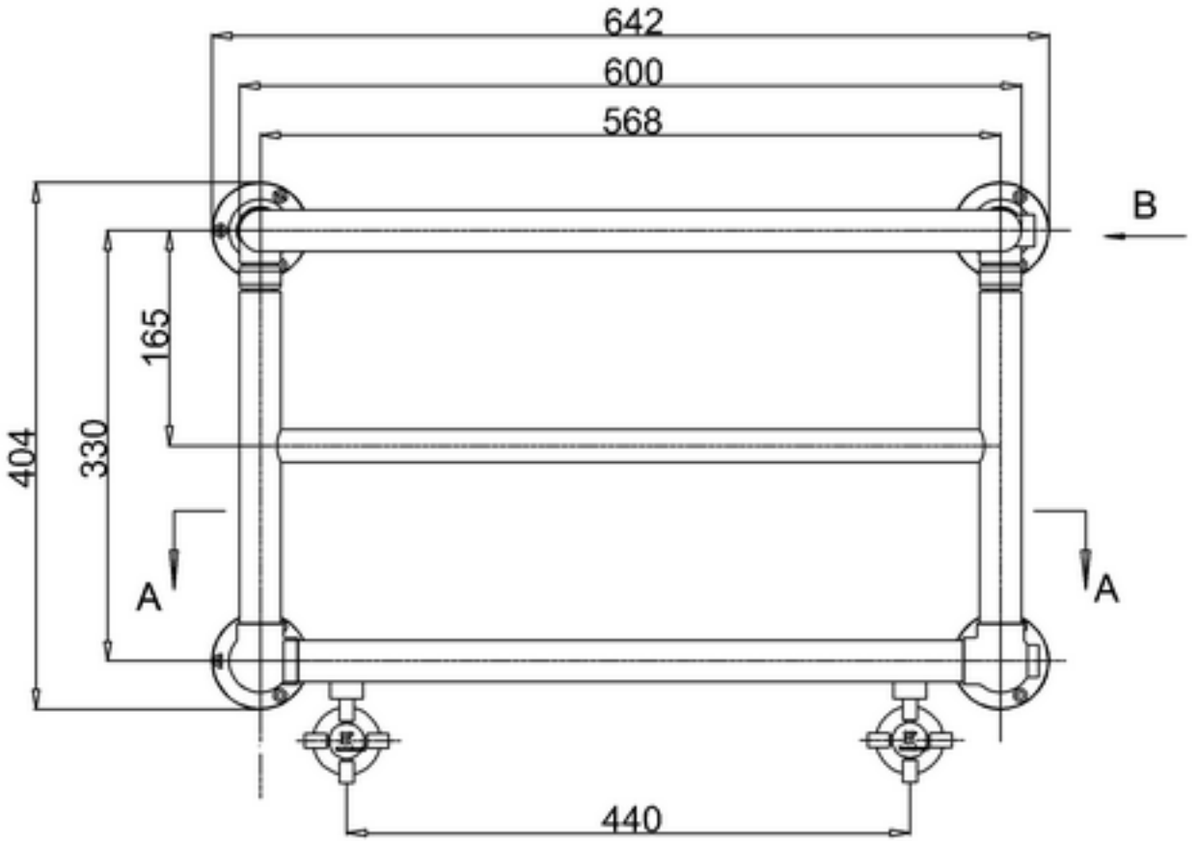
642
600
568
B
165
330
404
A
A
440